Écrou trapézoïdal type FCS – matière plastique autolubrifiante

Matière: PA 6 + Mo S2 DIN 7728 + aditifs. Écrou réalisé en matière plastique très résistance à l'usure et parfaitement autolubrifiante. Il n'est pas nécessaire de lubrifier pour toute la durée d'utilisation. La longueur 3xTr permet une meilleure distribution de la charge. Les dimensions de la bride rendent l'écrou parfaitement interchangeable avec les FTN, HDL, HAL et FCS (la longueur totale et l'épaisseur de la bride varient).

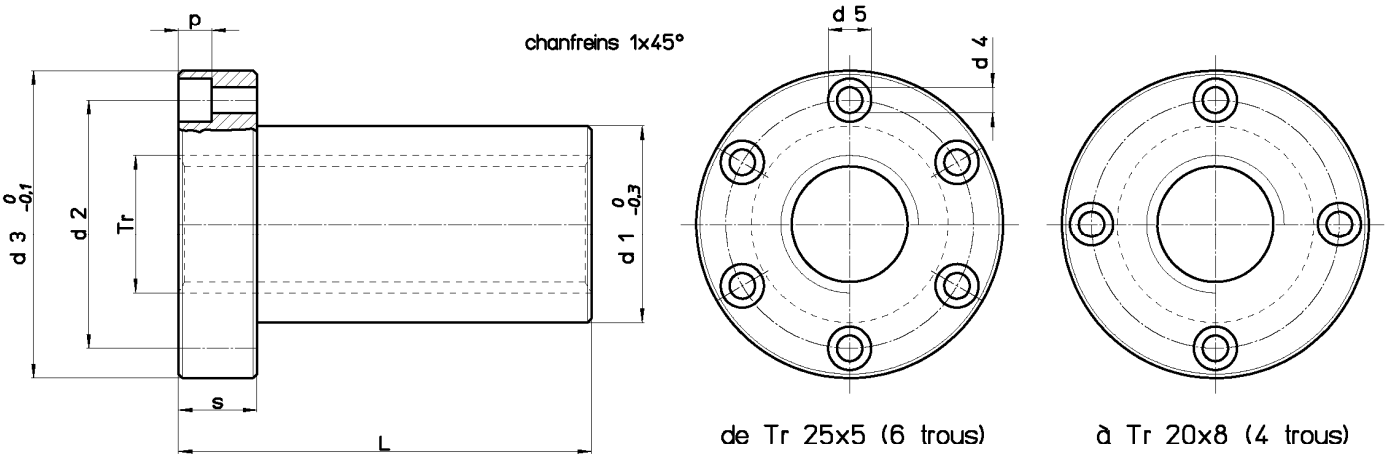

Code pour écrou **DROITE**	Code pour écrou **GAUCHE**	**Diamètre par pas**	n° filets	**d1** mm	**d2** mm	**d3** mm	**d4** mm	**d5** mm	**p** mm	**L** mm	**s** mm	**n°** trous pour vis	Vis de fixation (classe 8.8)	Poids kg/pcs.	**At** mm^2 (1)
FCS 12 A R	FCS 12 A L	**Tr 12x3**	1	18	26	37	4,5	7,5	4,2	36	12	4	M4	0,016	594
FCS 16 A R	FCS 16 A L	**Tr 16x4**	1	22	32	45	5,5	9,5	5,2	48	16	4	M5	0,030	1056
FCS 20 A R	FCS 20 A L	**Tr 20x4**	1	30	40	52	5,5	9,5	5,2	60	20	4	M5	0,057	1696
FCS 20 B R	--	**Tr 20x8 (P4)**	2	30	40	52	5,5	9,5	5,2	60	20	4	M5	0,057	1696
FCS 25 A R	FCS 25 A L	**Tr 25x5**	1	35	48	62	6,5	11	6,5	75	25	6	M6	0,094	2650
FCS 28 A R	FCS 28 A L	**Tr 28x5**	1	40	53	68	6,5	11	6,5	90	30	6	M6	0,142	3600
FCS 28 B R	--	**Tr 28x10 (P5)**	2	40	53	68	6,5	11	6,5	90	30	6	M6	0,142	3600
FCS 30 A R	FCS 30 A L	**Tr 30x6**	1	40	53	68	6,5	11	6,5	90	30	6	M6	0,135	3816
FCS 35 A R	FCS 35 A L	**Tr 35x6**	1	50	63	78	8,5	14	8,5	105	35	6	M8	0,221	5277
FCS 40 A R	FCS 40 A L	**Tr 40x7**	1	55	68	84	8,5	14	8,5	120	40	6	M8	0,289	6880
FCS 40 I R	--	**Tr 40x10**	1	55	68	84	8,5	14	8,5	120	40	6	M8	0,252	6597
FCS 50 A R	FCS 50 A L	**Tr 50x8**	1	65	80	100	10,5	17	10,5	150	50	6	M10	0,476	10840

(1) Surface d'appui totale entre les dents de la vis et les dents de l'écrou sur le plan perpendiculaire à l'axe.

 Nous nous reservons le droit de modifier toutes dimensions et caractéristiques sans préavis.